FELIPE SILVEIRA

DUO

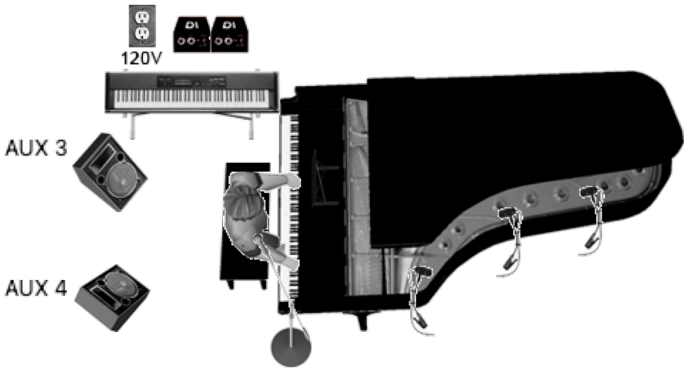

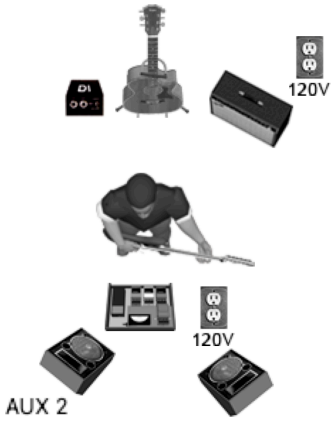

>>> INPUTLIST <<<		>>> OUTPUT <<<			
01- GUITARRA MIC 02- PIANO L - 4099 DPA 03- PIANO C - 4099 DPA 04- PIANO R - 4099 DPA 05- TECLADO L - DI 06- TECLADO R - DI 07- VOZ PEDESTAL - E945/ SM58	08- VIOLÃO - DI	01- AUX GUITARRA L 02- AUX GUITARRA R 03- AUX PIANO L 04- AUX PIANO R			

FELIPE SILVEIRA

TRIO

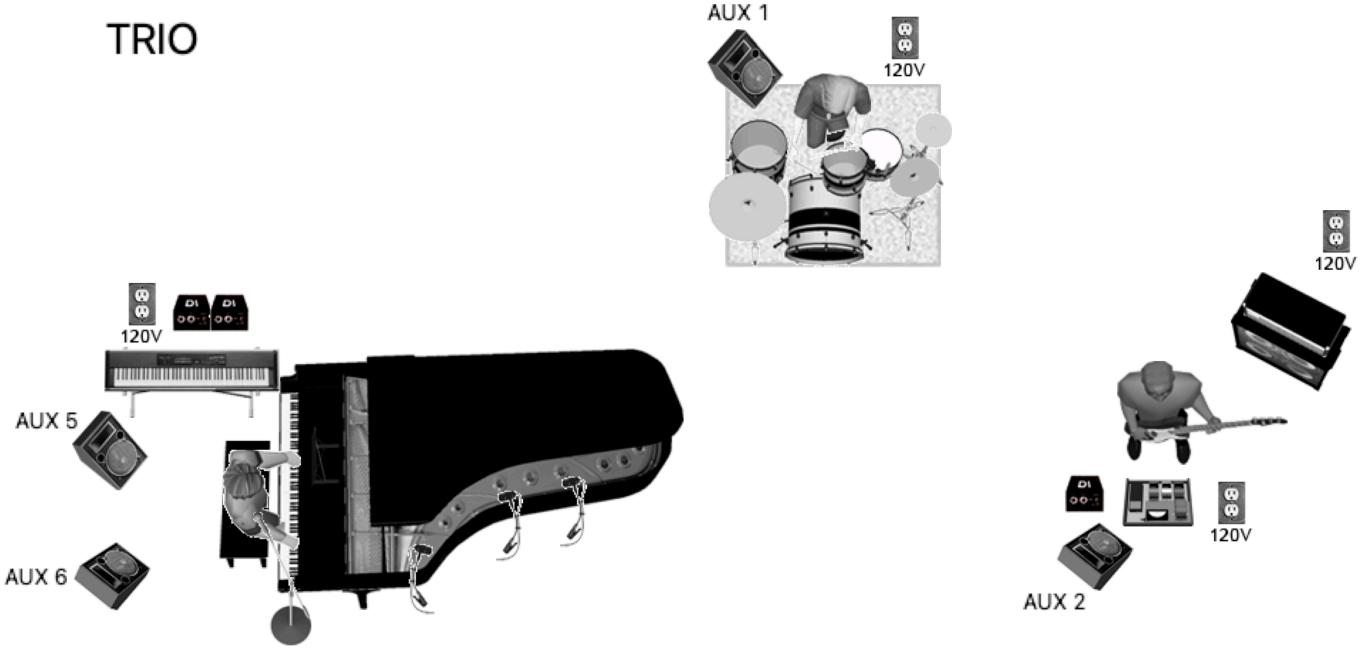

>>> INPUTLIST <<<			>>> OUTPUT <<<		
01- BB - BETA91/BETA52	09- BAIXO E - DI				
02- CX - SM57/E604	10- PIANO L - 4099 DPA		01- AUX BATERA	05- AUX PIANO L	
03- CX BOTTOM - SM57/E604	11- PIANO C - 4099 DPA			06- AUX PIANO R	
04- HH - SM81/2011	12- PIANO R - 4099 DPA		02- AUX BAIXO		
05- TOM - E604/SM57	13- TECLADO L - DI				
06- SURDO - E604/SM57	14- TECLADO R - DI		03- AUX GUITARRA		
07- OV R - SM81/2011	15- VOZ PEDESTAL - E945/				
08- OV R - SM81/2011	SM58		04- AUX SAX/FLUGELHORN		

FELIPE SILVEIRA

QUINTETO

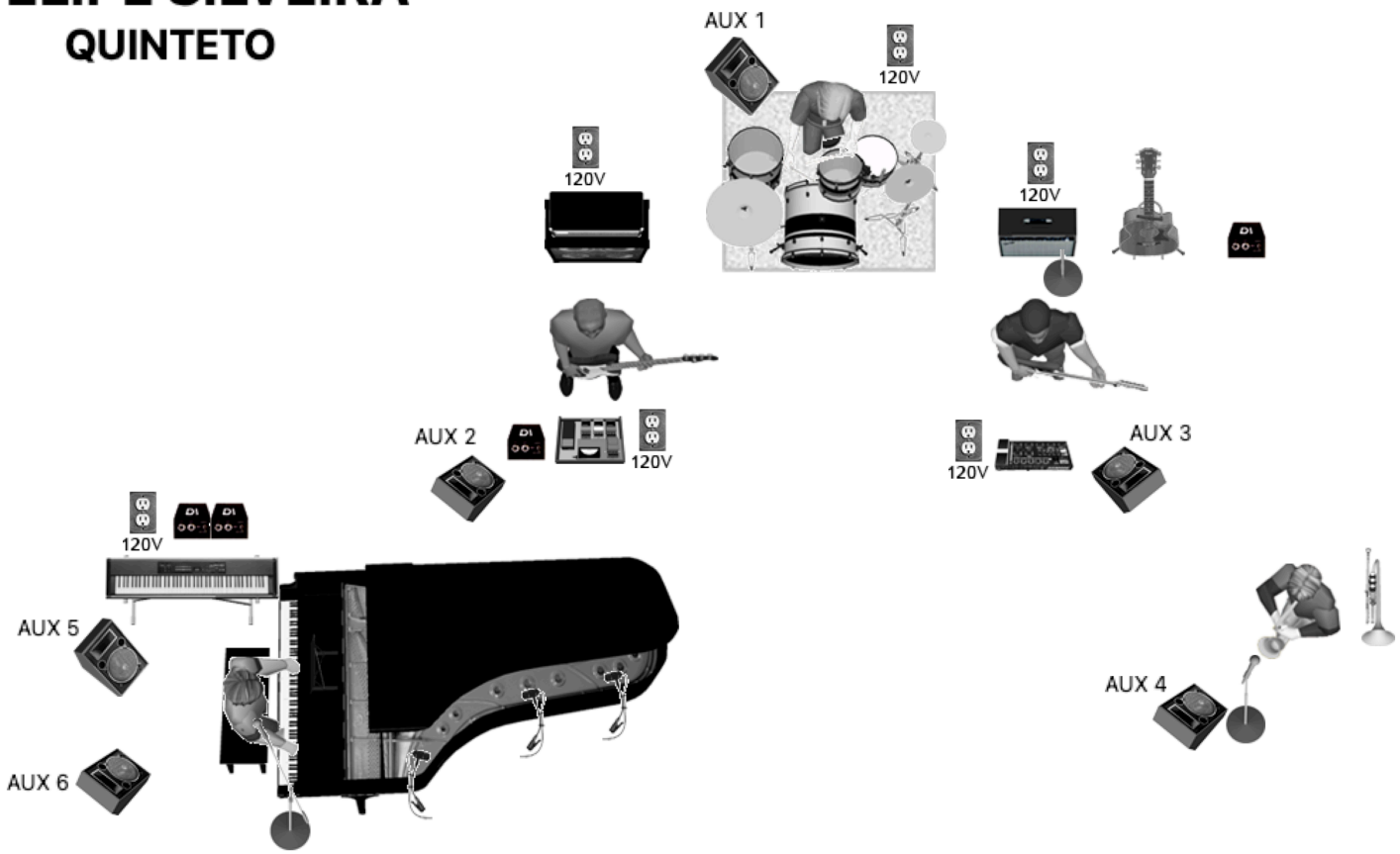

>>> INPUTLIST <<<			>>> OUTPUT <<<		
01- BB - BETA91/BETA52	09- BAIXO E - DI	17- PIANO R - 4099 DPA			
02- CX - SM57/E604	10- VIOLÃO - DI	18 - MIC PEDESTAL - E945/ SM58	01- AUX BATERA	05- AUX PIANO L	
03- CX BOTTOM - SM57/E604	11- GUITARRA - SM57/E909			06- AUX PIANO R	
04- HH - SM81/2011	12- SAX/FLUG - ND421/SM58		02- AUX BAIXO		
05- TOM - E604/SM57	13- TECLADO L - DI				
06- SURDO - E604/SM57	14- TECLADO R - DI		03- AUX GUITARRA		
07- OV R - SM81/2011	15- PIANO L - 4099 DPA				
08- OV R - SM81/2011	16- PIANO C - 4099 DPA		04- AUX SAX/FLUGELHORN		